PLANETA

Hoists and winches since 1861

# ELEKTROSEILZUG
# **PWRH**

# Elektroseilzug

**Traglasten zwischen 1.000 kg und 80.000 kg**

**Hubgeschwindigkeiten von 0,4 - 10 m/min**
einstufig, zweistufig, frequenzgesteuert

**2 oder 8 Seilstränge**
Einscherung, 2/1, 4/1, 4/2, 6/1, 6/2 und 8/2

PWRH-S

## EINSCHIENEN-ELEKTROSEILZUG | **PWRH-S**

**Standardkonfiguration:**

- Zweistufiger polumschaltbarer Hubmotor mit Bimetallsensor
- Gleichstrom-Scheibenbremse, wartungsfrei , 4-stufige Getriebe-endschalter mit Vorabschaltung und Hubwerksschutz bei Phasendreher
- Elektromechanischer Überlastschutz
- Fahrmotor mit variabler Geschwindigkeit: 5 bis 20 m/min (Hebezeug mit Fahrwerk)
- Standard-Stromversorgung: 380V/400V/415V/50Hz 440V/460V/60Hz
- Steuerspannung 48V (ohne Hauptschütz und Sicherungen/Option im Kranpaket)
- Motorschutz IP55 / Isolationsklasse F
- Ohne Steuergerät(Option im Kranpaket)
- Lasthaken mit Hakensicherung
- Gummipuffer für das Elektrofahrwerk
- Absturzsicherung
- Robuste Seilführung
- Auslegung Hubwerk nach FEM/ISO
- Prüfzeugnis, Hakenattest, Seilattest, Bedienungs- und Wartungsanleitung, Übersichtszeichnung

**Optionen:**

- Nicht-Standard-Stromversorgung
- Kranpaket (Kransteuerung)
- Intelligentes Überwachungsmodul,Lastkollektivspeicher
- Hubmotor für variable Geschwindigkeit
- Motor der Klasse H
- Motorschutzart IP66
- Anwendung im Außenbereich
- Heizung für Motor/Hebezeug-Schaltschrank
- Edelstahlschaltschrank
- Fremdlüfter, Zusatzlüfter
- Funkfernsteuerung
- Synchronisierung
- Lastmessung
- Lastanzeige
- Lastsummierung
- Hubwerke als „True Vertical" Version
- Anti Sway (Pendeldämpfung)
- Drahtseil aus rostfreiem Stahl
- Kranpaket (Kransteuerung, Schleppkabelanlagen, Kopfträger inklusive Fahrwerke

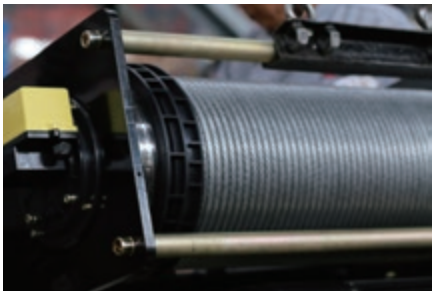

**Kompakte Struktur, geringes Gewicht, geringe Radlast, maximale Raumnutzung und hohe Wirtschaftlichkeit.**

Die neue Technologie garantiert optimale Produktabmessungen und ermöglicht die kompakteste Struktur unter der Prämisse hoher Effizienz. Innerhalb derselben Anlage und desselben Arbeitsbereichs können die Elektroseilzüge PLANETA – PWRH-S den maximalen Arbeitsbereich abdecken, wodurch die Nutzung des Innenbereichs der Anlage maximiert wird. Durch die Übernahme der PLANETA-Spezifikationen in die Konstruktion der Gebäudestruktur können die Anforderungen an die Höhe und den Lastwiderstand minimiert werden, was zu erheblichen Einsparungen bei den Investitionskosten im Hoch- und Tiefbau führt.

**Qualitätskomponenten - sicher, zuverlässig und langlebig**

Qualitativ hochwertige Komponenten sind die Grundlage für die hervorragende Qualität unserer Produkte. Vom Hubmotor über das Getriebe, die Trommel, das Kabel, die elektrischen Komponenten und die Strukturelemente scheut PLANETA keine Kosten bei der Herstellung jedes einzelnen Teils, da die gewünschte Leistung und Qualität von der Qualität jeder einzelnen Komponente abhängt.

**Präzise Positionierung, hohe Effizienz**

Hochwertige Antriebseinheiten sorgen für einen sicheren, reibungslosen und effizienten Betrieb. Die Hakenwanderung wurde durch eine kompakte Bauweise minimiert. Die Standardkonfiguration mit zweistufiger Hubwerkssteuerung, optional mit Umrichtersteuerung, sorgt für einen effizienten Kranbetrieb und verbessert die logistische Effizienz in der Werkstatt, damit die Pläne der PLANETA-Kunden wie geplant umgesetzt werden können.

**Die Leistungsüberwachung macht es einfach, potenzielle Probleme zu erkennen**

Verschiedene Kontroll- und Schutzfunktionen sorgen dafür, dass der Kran während des Betriebs sicher und zuverlässig arbeitet. Die Betriebssteuerungseinheit kann den Betriebsstatus des Elektrozugs, den Motorbetriebsstatus und den sicheren Arbeitszyklus detailliert aufzeichnen und Fehlermeldungen im Voraus senden. Alle aufgezeichneten Daten können im Service verwendet werden und helfen dem Servicepersonal bei der Identifizierung der Grundursachen, was die regelmäßigen Wartungsarbeiten erheblich erleichtert.

**Modulares Design, einfache und niedrige Wartungskosten**

Das modulare Designkonzept durchdringt den gesamten Produktentwicklungsprozess, wodurch die Standardisierung und der Austausch von Komponenten gewährleistet und die Kosten für die Produktwartung erheblich reduziert werden. Alle Produktlinien des Unternehmens verfügen über ein komplettes Ersatzteillager. Unser professionelles Serviceteam ist bestrebt, unseren Kunden einen zeitnahen Kundendienst zu bieten, um ihnen bei der Lösung von Problemen zu helfen, ohne dass es zu Problemen kommt.

### Trommel

Die Trommel wird aus nahtlosen Stahlrohr hergestellt und nach verschiedenen Verfahren bearbeitet. Fortschrittliche Verarbeitungsmethoden, um die Konzentrizität der Trommel zu gewährleisten. Die Tiefe der Seilrille entspricht dem FEM-Standard.

### Fahrwerk-Antriebseinheit

Die Motoren sind standardmäßig mit einer Isolierung der Klasse F und der Schutzart IP55 ausgestattet und verfügen über eine spezielle Umrichterisolierung. Der ED dieses Motors beträgt 40 %.

### Elektrisches System

Das einfach zu bedienende Steuersystem hat mehrere Sicherheitsvorrichtungen, um die Sicherheit der Ausrüstung zu gewährleisten. Schutzart IP54.
Die Schnellkupplung (Plug and Play) reduziert den Installations- und Wartungsaufwand auf ein Minimum.

### Überwachungseinheit

Im Schaltschrank des Hebezeugs kann eine Zustandsüberwachungseinheit eingebaut sein, die den sicheren Betrieb des Hebezeugs überwacht. Sie sammelt Daten über sicherheitsrelevante Funktionen und berechnet die verbleibende Zeit der sicheren Arbeitsperiode (SWP), in der das Hebezeug sicher betrieben werden kann. Es hat eine praktische und freundliche Mensch-Maschine-Schnittstelle und eine einfache Bedienung.

### Drahtseil

Hochleistungsdrahtseil mit einer Zugfestigkeit von bis zu 2160MPa. Die Oberfläche ist verzinkt, um die Korrosion wirksam zu verhindern. Mit guter Flexibilität, um die Verschleißfestigkeit des Drahtseils zu gewährleisten und seine Lebensdauer zu verlängern.

**Hebeantrieb**

Asynchronmotoren mit doppelter Wicklung, runder Aluminiumrahmen, 60 % Einschaltdauer und standardmäßig tropentauglich für eine hohe Langlebigkeit. Schutzart IP55, Isolierung Klasse F, Heizung Klasse B, mit Übertemperaturschutz. Elektromagnetische Bremse, wartungsfrei bei normalem Gebrauch, der Bremsbelag ist für die Lebensdauer des Hebezeugs ausgelegt. Einfacher Zugang zur Luftspaltmessung.
Das Hebezeuggetriebe besteht aus einem mehrstufigen Zahnradgetriebe. Leichte Getriebe mit geräuscharmem Lauf und hartverzahnten Zahnrädern liefern das erforderliche Drehmoment.

**Robuste Seilführung**

Geringes Gewicht.
Gute Verschleißfestigkeit.
Verhindert, dass das Drahtseil überspringt und sich in der Rille verliert.

**Hebezeug-Endschalter**

Der Endschalter mit 4 Nocken ist am Getriebe zugänglich und dient zur Steuerung der oberen und unteren Endschalter des Hakens, zum Umschalten von niedriger auf hohe Geschwindigkeit und zur Steuerung der Phasenumkehr.

**Lasthakenblock**

Prägnante und robuste Hakenflasche mit den herausragenden Merkmalen der DIN-Norm: Schutzhakenschild, gefräste Seilrolle und hochfestes Material des T-Lasthakens.

# Elektroseilzug

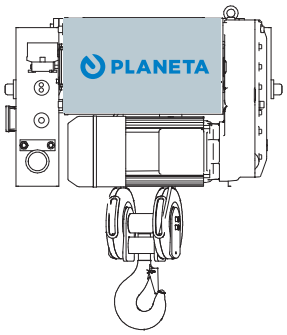


**Version mit kurzer Bauhöhe und Fahrwerk**
**von 1.000 - 20.000 kg**

Diese Hebezeuge sind mit einem Fahrwerk für Lasten ausgestattet und so konstruiert, dass sie die Hubhöhe und den begrenzten Raum optimal ausnutzen.

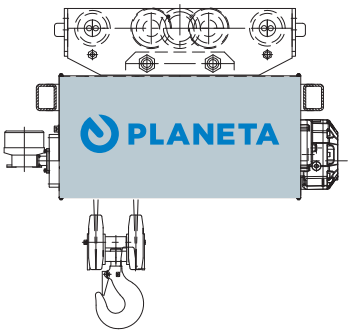


**Laufkatzenversion mit normaler Bauhöhe**
**von 1.000 - 50.000 kg (größer auf Anfrage)**

Diese Hebezeuge sind mit einem Fahrwerk ausgestattet und werden für Anwendungen eingesetzt, bei denen horizontale Bewegungen erforderlich sind.

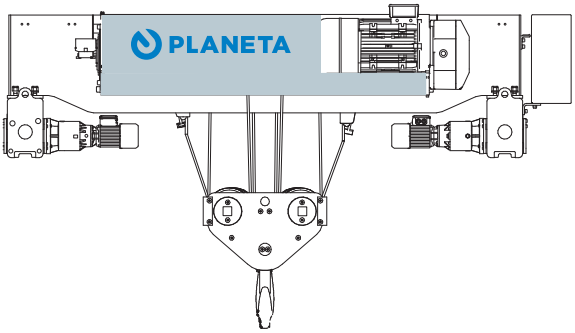


**Version mit Doppelträgerfahrwerk**
**von 1.000 - 80.000 kg (größer auf Anfrage)**

Diese Hebezeuge sind mit einem Fahrwerk für die horizontale Bewegung von Lasten ausgestattet und für das Bewegen besonders großer Lasten ausgelegt.

# Krankomponenten

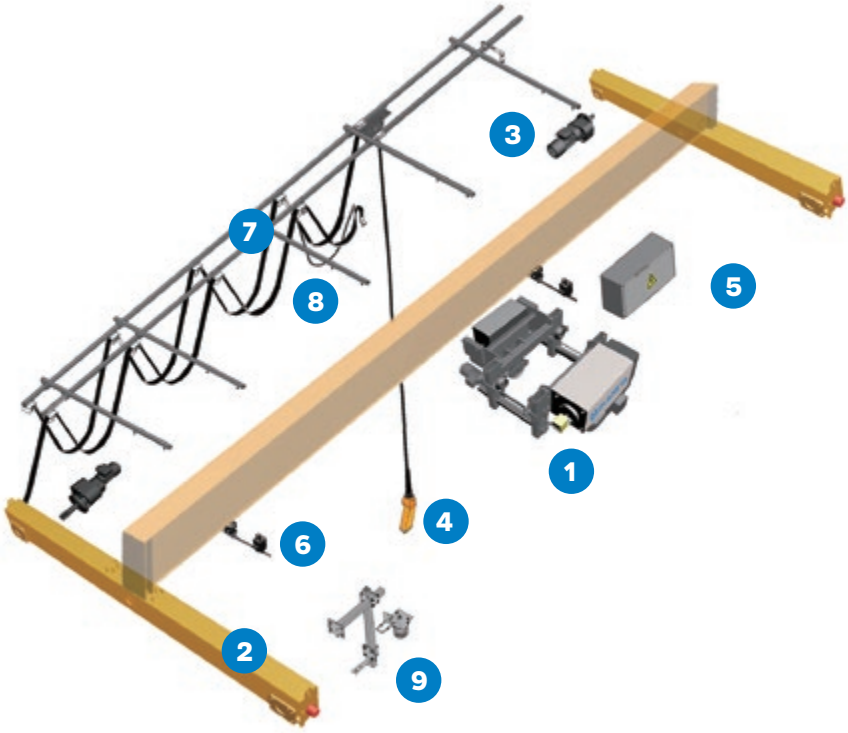


1 Elektroseilzug

2 Krankopfträger

3 Elektrofahrwerk

4 Steuerschalter oder Funksteuerung

5 Elektroschrank

6 Katzpuffer

7 C-Schienen

8 Stromzuführung mit Schleppkabeln

9 Kollektorträger

Kopfträger für Brückenkran

Kranfahrwerk

Kopfträger für Hängekran

Elektro-Schaltschrank

Signalgeber

Druckknopf-Ausführung

Lastanzeige

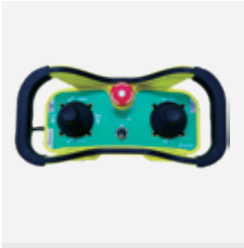

Joystick-Ausführung

Kreuzfahrendschalter

Stromzuführung

**PLANETA - Hebetechnik GmbH**
Resser Straße 17 · 44653 Herne · Germany · Telefon: +49 (0) 2325 9580 0 · Fax: +49 (0) 2325 77077
info@planeta-hebetechnik.de · www.planeta-hebetechnik.de