Chariot combiné

LHT-H 005L

LHT-G 005L

Chariots combinés courts

Economiser de la hauteur

Cette combinaison d'un palan à chaîne et d'un chariot à hauteur réduite est toujours utilisée lorsqu'il est impératif de limiter la hauteur perdue. Grâce à la suspension directe du palan à chaîne au chariot, le crochet de levage peut se déplacer nettement plus haut que pour les combinaisons précédentes de chariots et de palan.

Avantages d'un chariot combiné

- Utilisation optimale de l'espace
- Raccourcissement des temps d'arrêt par exemple dans des salles de machines de navires
- Pont-roulants et potences économiques
- Grande économie d'opérations de réparatiode maintenance.

Chariot combiné LHT

Les chariots combinés LHT combinent les avantages d'une faible hauteur grâce à la suspension directe (sans crochet) du palan à chaîne PREMIUM PRO.
Le silence de fonctionnement des appareils avec roulements à billes dans les roues et la transmission ainsi que la finition unique du revêtement de surface respectent même les exigences les plus strictes.
Le limiteur de charge respecte également les principales réglementations pour une utilisation sur des navires.

MODÈLES :

LHT-H = palan dans chariot manuel

LHT-G = palan dans chariot à chaîne

Version standard :

- Palan à chaîne PREMIUM PRO avec 3 m de levage et 2,5 m de chaîne de commande manuelle
- Disponible en tant que chariot roulant (type: -H) ou en tant que chariot à chaîne (type: -G)
- Grâce à la forme profilée des galets le modèle LHT est adapté aussi bien pour les poutres I-NP avec des ailes inclinées que pour toutes les autres poutres HE avec des ailes parallèles.

Equipement spécial (sur demande) :

- Sac à chaînes.
- Version entièrement zinguée pour zones soumises à la corrosion avec chaînes spéciales
- Largeurs d'ailes spéciales possibles jusqu'à 305 mm, si le domaine de réglage indiqué (cote H) ne suffit pas.
- Chariot combiné court avec dispositif d'arrêt en version spéciale.

PLANETA

TYPE LHT...-H/-G		005L	010L	015L	020L	030L	050L	100L	200L
Capacité (CMU)	kg	500	1.000	1.500	2.000	3.000	5.000	10.000	20.000
Hauteur de levage standard	m	3	3	3	3	3	3	3	3
Nombre de brins		1	1	1	1	1	2	3	8
Taille de la chaîne	mm	5 x 15	6 x 18	8 x 24	8 x 24	10 x 30	10 x 30	10 x 30*	10 x 30
Hauteur d'installation minimum (A)	mm	268	318	388	388	472	595	800	965
Largeur des ailes (M)	mm	50 – 203	64 – 203	88 – 203	88 – 203	100 – 203	114 – 203	124 – 203	136 – 203
Rayon de courbure min.	m	0,85	1	1,1	1,1	1,3	1,4	2	3,5
Mètres de chaîne à tirer pour soulever 1 m	m	29,5	39,4	60,8	60,8	96,7	193,3	290	386,7
Chemin d'enroulement pour un chemin de 1 m LHT-G	m	3	3,6	4,7	4,7	5,7	6,3	8	10,6
Dimension H min. LHT-H	mm	298	314	325	325	355	381	388	–
Dimension H min. LHT-G	mm	342	363	374	374	403	428	445	498
B	mm	238	288	338	338	390	472	476	564
C	mm	352	420	487	487	566	745	940	1165
D	mm	54	67	80	80	100	109	133	170
E	mm	78	96	111	111	133,5	145	176	228
F	mm	3	3	3	3	4	4	4	4
G	mm	Ø 38	Ø 44	Ø 50	Ø 50	Ø 63	Ø 60	Ø 75	Ø 120
J	mm	102	112	131	131	153	168	194	234
K	mm	24	28	31	31	40	40	48	96
R	mm	Ø 20	Ø 24	Ø 29	Ø 29	Ø 34	Ø 39	Ø 44	Ø 59
S	mm	23	24	28	28	26	28	50	55
Poids avec 3 m de levage LHT-H	kg	13,5	22	42	42	56	82	143	331
Poids avec 3 m de levage LHT-G	kg	14,8	23,5	43,7	43,7	58	85	148	353
LHT-H avec 3 m de levage	**Référence**	**G20300**	**G20301**	**G20302**	**G20303**	**G20304**	**G20305**	**G20307**	**G20309**
Levage supplémentaire par m (LHT-H)	**Référence**	**G10271**	**G10242**	**G10243**	**G10243**	**G10272**	**G10246**	**G20077**	**G20079**
LHT-G avec 3 m de levage	**Référence**	**G20310**	**G20311**	**G20312**	**G20313**	**G20314**	**G20315**	**G20317**	**G20319**
Levage supplémentaire par m (LHT-G)	**Référence**	**G20320**	**G20321**	**G20322**	**G20323**	**G20324**	**G20325**	**G20327**	**G20329**
Dispositif de blocage	**Référence**	**G10180**	**G10181**	**G10182**	**G10182**	**G10183**	**G10184**	**G10185**	**G10186**
Ailes grandes largeur min. - max.	mm	64 – 305	64 – 305	88 – 305	88 – 305	100 – 305	114 – 305	124 – 305	136 – 305
	Référence	**G20090**	**G20091**	**G20092**	**G20093**	**G20094**	**G20095**	**G20097**	**G20099**

Sac à chaîne (en plastique) sur demande

* Grade 100

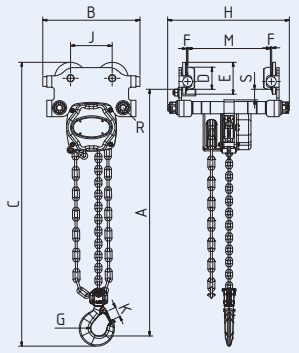

LHT-H 500–2.000 kg

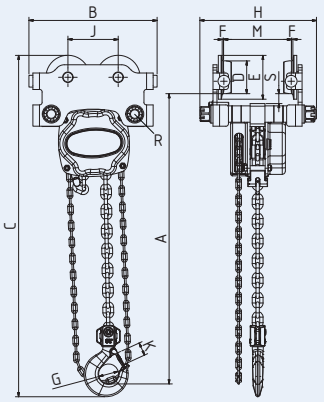

LHT-H 3.000 kg

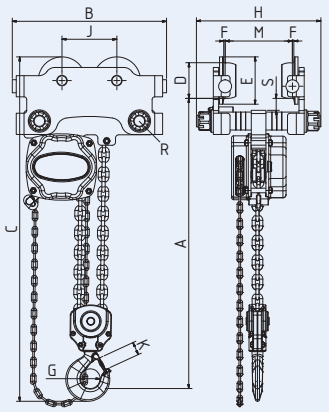

LHT-H 5.000 kg

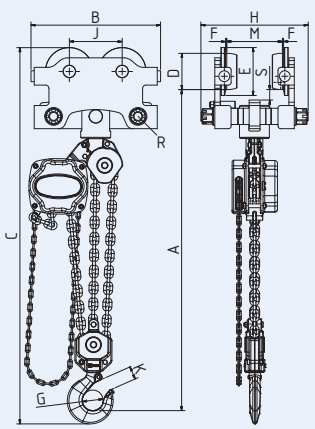

LHT-H 10.000 kg

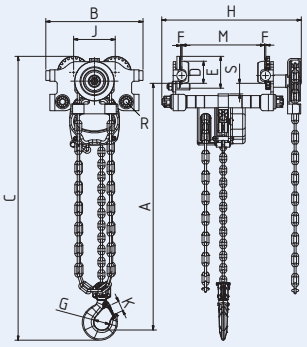

LHT-G 500–2.000 kg

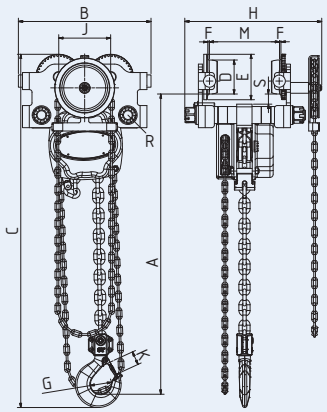

LHT-G 3.000 kg

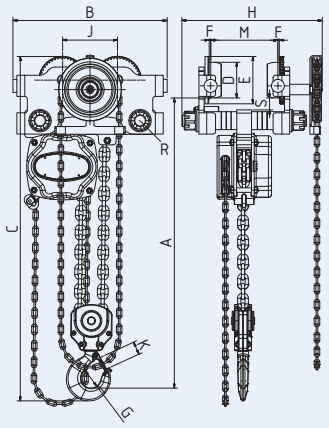

LHT-G 5.000 kg

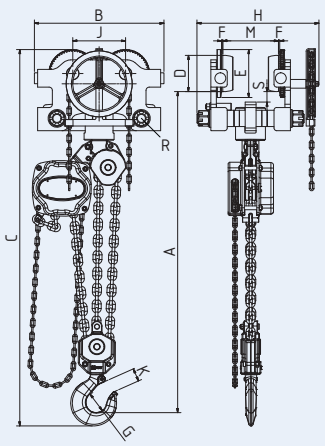

LHT-G 10.000 kg