PLM-II
1

PLM-II
2

FLASCHENZUG | **PULLMASTER-II**

Der Flaschenzug **PULLMASTER-II** ist das Ergebnis einer konsequenten Weiterentwicklung der PULLMASTER-Baureihe. Er besticht durch seine stabile Ausführung bei gleichzeitig sehr kompakten Baumaßen.

Sicherheitsbremse

Die asbestfreie Scheibenbremse packt stets zuverlässig und hält die Last sicher in jeder Position. Zusätzlich wirken zwei Sperrklinken auf das Sperrrad.

Stahlgehäuse

Das passgenau gefertigte Gehäuse aus Tiefform-Stahlblech sowie die Umlenkrollen und Hakenhalter aus gegossenem Stahl verleihen dem PULLMASTER-II Flaschenzug größte Haltbarkeit.

Drehbare Haken

Die geschmiedeten Trag- und Lasthaken, gefertigt aus wärmebehandeltem Vergütungsstahl, sind mit federbelasteten, galvanisch verzinkten Hakensicherungen ausgerüstet.

Korrosionsschutz

Galvanisch verzinkte Schrauben, Muttern und Bolzen sowie die vergütete Lastkette nach EN 818-7-T bieten besten Korrosionsschutz auch bei Einsatz im Freien.

Optional: Mit RFID-Chip für die Digitale Betriebsmittelprüfung.
Mehr auf Seite 08.

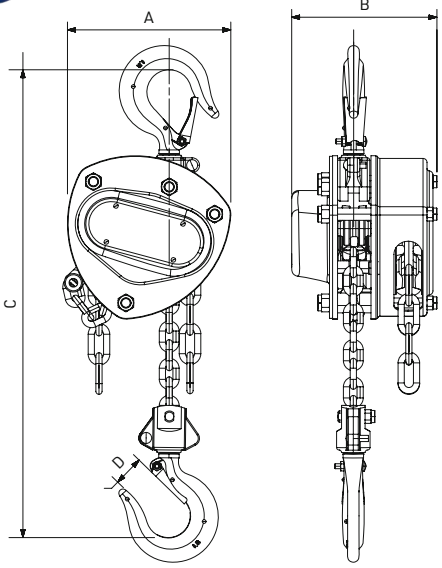

PULLMASTER-II 500–1.500 kg

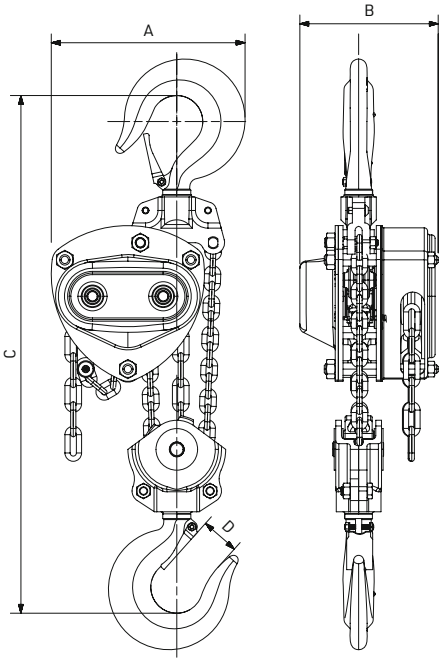

PULLMASTER-II 2.000–5.000 kg

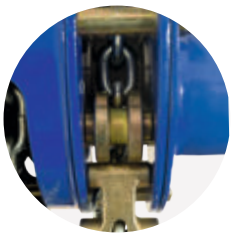

Integrierte Kettenführung

Geschmiedeter Traghaken mit verzinkter Hakensicherung

Getrieberäder aus gehärtetem Stahl

Kettenbefestigung für Endglied

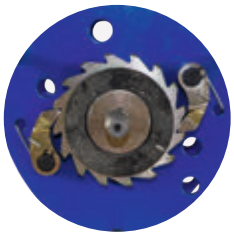

Sicherheitsbremse mit zwei Sperrklinken hält die Last zuverlässig

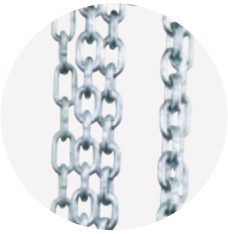

Vergütete und galvanisierte Kette nach EN 818-7-T

Geschmiedeter Sicherheitshaken mit passgenauer Hakensicherung

TYP	PULLMASTER-II ...	0,5	1	1,5	2	3	5	10
Tragfähigkeit	kg	500	1.000	1.500	2.000	3.000	5.000	10.000
Standardhub	m	3	3	3	3	3	3	3
Min. Bauhöhe (A)	mm	285	332	410	455	530	620	737
Handkettenzugkraft	daN	19	24	33	24	33	32	32
Handkettenbedienungslänge	m	2,5	2,5	2,5	2,5	2,5	2,5	2,5
Haspelweg für 1 m Hub	m	25,5	41,5	44,8	82,9	89,6	154,9	309,7
Anzahl der Kettenstränge		1	1	1	2	2	2	4
Kettengröße	mm	5 x 15	6 x 18	8 x 24	6 x 18	8 x 24	10 x 30	10 x 30
C (Maße)	mm	120	147	181	147	181	224	373
B	mm	116	136	147	136	147	177	177
D	mm	28	32	38	40	45	50	64
Gewicht mit Standardhub	kg	7,5	11,5	15,8	16	22	37	68
Gewicht je Meter Mehrhub*	kg	1,3	1,6	2,2	2,4	3,6	5,2	9,6
PULLMASTER-II ... mit 3 m Hub	**Best.-Nr.**	**G10530**	**G10531**	**G10538**	**G10532**	**G10533**	**G10534**	**G10535**
Mehrhub je m	**Best.-Nr.**	**G10241**	**G10242**	**G10243**	**G10244**	**G10536**	**G10246**	**G10537**
RFID-Chip inkl. Befestigung	**Best.-Nr.**	**G10600**	**G10600**	**G10600**	**G10600**	**G10600**	**G10600**	**G10600**

*1m Bedienlänge und 1m Hub