PLANETA

Bedienungs- und Wartungsanleitung für:

PLANETA – Schwenkauslegerarm
TYP SA 250
TYP SA 600

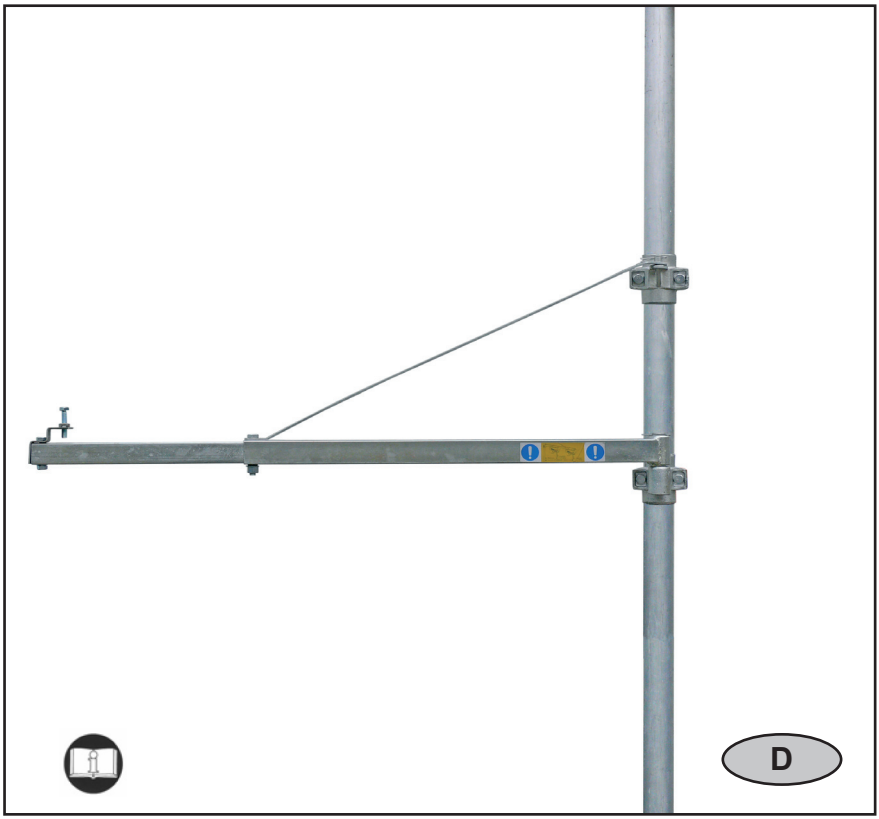

03-07-01-0000-0914-00-BA-DE-PLA

Bilder/Pictures

Pict. 1

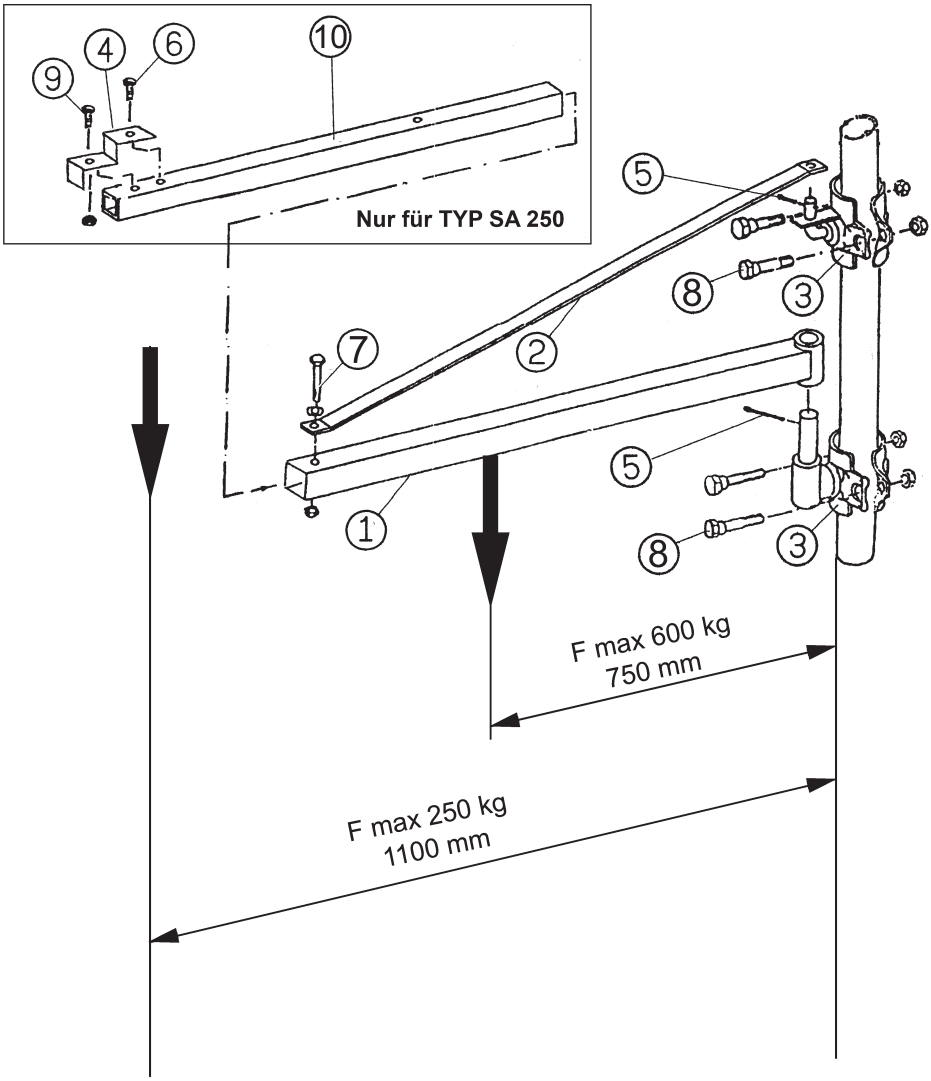

Bedienungsanleitung für:

PLANETA Schwenkauslegerarm

I. Technische Daten

Tragfähigkeit	**bis 250 kg bei 1100 mm Tragarmlänge** **bis 600 kg bei 750 mm Tragarmlänge** **jedoch ohne Pos. 10 (Verlängerung Schwenkauslegerarm)**

II. Wichtige Hinweise im Umgang mit Hebezeugen

1. Unbedingt die Anleitung vor Gebrauch lesen und dem Bediener am Gerät zugänglich machen.
2. Der Bediener muss mit dem Gerät sachgemäß unterwiesen sein. Unter Last darf das Gerät niemals unbeaufsichtigt gelassen werden!
3. Tragfähigkeit auf dem Typenschild niemals überschreiten. Zug- und Hubseile, bzw. Ketten des eingehängten Hebezeuges nicht über Kanten ziehen.
4. Niemals mit dem Produkt Menschen transportieren oder Lasten über Bereiche heben, unter denen sich Menschen aufhalten könnten.
5. Gerät muss einmal im Jahr von einem Sachkundigen überprüft werden, bei schweren Einsatzbedingungen auch öfter. Fragen Sie Ihren Händler oder PLANETA. Der Unternehmer haftet hierfür bei Schäden und hat für Prüfnachweis zu sorgen.
6. Vor Gebrauch das Gerät hinsichtlich Schäden, gelöster Schrauben oder Verdrehungen überprüfen und Fehler beheben.
7. Reparaturen an PLANETA-Hebezeugen oder Teilen dessen dürfen nur vom Hersteller bzw. durch eine geschulte Werkstatt mit PLANETA-Ersatzteilen ausgeführt werden.
8. Tragkonstruktionen, Anschlagmittel, Aufhängungen, Traversen etc. hinsichtlich Tragfähigkeit und Beschaffenheit der geforderten Belastungen durch Sachkundigen prüfen.
9. Nichtbeachtung der Anleitung, unsachgemäßer Einsatz, Korrosion durch ungenügenden Schutz oder eigenständige Produktumbauten lassen die Garantie erlöschen.
10. Korrosionsgefahr bei dauerhaftem Kontakt mit ungünstigen Witterungsverhältnissen wie z.B. hoher Feuchtigkeit oder schädlichen Umwelteinflüssen wie z.B. Atmosphären mit Säuredämpfen, korrosiven Gasen oder hoher Staubkonzentration verursachen vorzeitigen Verschleiß. Dies bewirkt keinen Garantieanspruch.
11. Weitere Informationen oder Teilelisten stellen wir oder Ihr Fachhändler Ihnen gerne zur Verfügung.

III. Besondere Sicherheitsanweisungen

1. Sorgen Sie unbedingt für eine gewissenhafte Montage des Schwenkarms.
2. Ziehen Sie alle Schrauben unter Verwendung der Unterlegscheiben und Sicherungsringe fest an.
3. Achten Sie auf einen sicheren Stand und die zulässige Belastung des Rohres, an dem der Schwenkarm montiert wird. Dies unbedingt seitens des Baustatikers überprüfen lassen. Wegrutschen, Knicken oder Umkippen muss ausgeschlossenen sein.
4. Regelmäßige Überprüfung der Halteschellen auf Beschädigungen und sicheren Halt durchführen.

IV. Montaganleitung Schwenkauslegerarm

1. Montieren Sie die untere Befestigungsschelle **(3)** an das Rundrohr und ziehen Sie die Schrauben **(8)** fest an.
2. Setzen Sie den Schwenkauslegerarm **(1)** auf den Bolzen der unteren Befestigungsschelle und sichern Sie beide Teile mit dem Federstecker **(5)**.
3. Stecken Sie die Verlängerung **(10)** so weit in den Schwenkauslegerarm **(1)**, sodass die Bohrungen übereinander liegen und die Schraube **(7)** durch die Bohrung des Stützhalters **(2)**, in den Schwenkauslegerarm **(1)** und die Verlängerung **(10)** eingeschraubt werden kann.
4. Bringen Sie nun die obere Befestigungsschelle **(3)** an das Rundrohr, indem Sie den Bolzen der Befestigungsschelle in die Öffnung des Stützhalters einführen. Ziehen Sie die Schrauben **(8)** fest an.
5. Den Stützhalter **(2)** mit dem Federstecker **(5)** sichern.
6. Befestigen Sie die Sicherungslasche **(4)** an das Ende des Schwenkauslegerarmes mit einer Schraube **(9)**.
7. Hängen Sie den Bauseilzug an den Schwenkauslegerarm so ein, so dass dieser durch die Fixierschraube **(6)** gesichert werden kann.
8. Die Fixierschraube muss beim Eindrehen in die Sicherungslasche bis in die Bohrung des Schwenkauslegerarmes hineinreichen.
9. **Achten sie unbedingt darauf, dass sich der Hängebügel des Bauseilzuges zwischen der Sicherungslasche und der Fixierschraube befindet.**

V. Teileliste

1. Schwenkauslegerarm **2.** Stützhalter **3.** Befestigungsschellen
4. Sicherungslasche **5.** Federstecker **6.** Fixierschraube **7.** Befestigungsschraube
8. Schrauben für Befestigungsschellen **9.** Befestigungsschraube für Sicherungslasche
10. Verlängerung Schwenkauslegerarm

Werksprüfbericht

Auftragsnummer: .....

Auftragsdatum: .....

Gerätetyp: .....

Tragfähigkeit: .....

Seriennummer: .....

– hat auf dem Prüfstand mit 50 % Überlast einwandfrei gearbeitet.

Für das Anschlagseil/Kette liegt Bericht vor.

Datum: .....

Prüfer: .....

Vorgeschriebene Wiederholungsprüfungen

Datum	Prüfungsart	Prüfer	Prüfbefund

EG-EINBAUERKLÄRUNG

Erklärung für den Einbau einer unvollständigen Maschine gemäß der EG-Richtlinien 2006/42/EG, Anhang II B, 2004/108/EG, Anhang I und 2006/95/EG, Anhang III

Hiermit erklären wir,

PLANETA-Hebetechnik GmbH, Resser Straße 17, D-44653 Herne,

dass die unvollständige Maschine,

Schwenkauslegerarm Typ SA 250, im Traglastbereich bis 250 kg,
bei 1100 mm Tragarmlänge,
Schwenkauslegerarm Typ SA 600, im Traglastbereich bis 600 kg,
bei 750 mm Tragarmlänge,

die zum Heben und Senken von Lasten entwickelt worden ist, in der serienmäßigen Ausführung, einschließlich Belastungskontrolle, zum Einbau in eine Maschine bestimmt ist und den grundlegenden Anforderungen der nachfolgend aufgeführten EG-Richtlinien, soweit für den gelieferten Umfang zutreffend, entspricht:

EG-Maschinenrichtlinie 2006/42/EG.

Ferner erklären wir, dass die technischen Unterlagen gemäß Anhang VII Teil B der Richtlinie 2006/42/EG erstellt wurden.

Wir verpflichten uns, die speziellen Unterlagen zu dem Hubwerk auf begründetes Verlangen an einzelstaatliche Stellen zu übermitteln. Die Übermittlung erfolgt elektronisch.

Diese Erklärung bezieht sich nur auf das Hubwerk. Eine Inbetriebnahme ist solange untersagt, bis festgestellt wurde, dass der Kran, in den das Hubwerk eingebaut ist, den Bestimmungen der o.a. EG-Richtlinien entspricht.

Bevollmächtigt für die Zusammenstellung der relevanten technischen Unterlagen:

Dipl.-Ing. Matthias B. Klawitter, CE-Koordinator, PLANETA-Hebetechnik GmbH,
Resser Straße 17, D-44653 Herne

Herne, 30.09.2015

PLANETA-Hebetechnik GmbH

Dipl.-Ök. Christian P. Klawitter
(Geschäftsführer)

Für Komplettierung, Montage und Inbetriebnahme gemäß Betriebsanleitung zeichnet verantwortlich:

Ort: ..... Datum: .....

Verantwortlicher:

.....

Firma:

.....

Notizen

Ihr verantwortlicher Lieferant:

© PLANETA – Hebetechnik GmbH, 2013