Ручные подъемные приспособления
Тросовые лебедки • Крановые системы

PLANETA
SEIT 1861

# Подъем
## без ограничений!

Ex

# Наши решения для ваших достижений

## Подъем без ограничений

Для промышленности, торговли или ремесленного производства. Мы предлагаем вам и вашим сотрудникам, а главное вашим клиентам, воспользоваться опытом компании PLANETA в области конструирования, производства, техобслуживания и продажи подъемной техники. Благодаря горизонтальной структуре нашего семейного предприятия мы можем гибко, быстро, с экономией ваших затрат реагировать на ваши индивидуальные запросы.

## Соотношение цены и производительности

Мы стараемся предлагать лучшие решения по самым привлекательным ценам. И это относится не только непосредственно к подъемным устройствам. В нашем понимании наивысшее качество – это возможность предложить клиенту решение, которое в точности отвечает его запросам в области подъема-горизонтального перемещения-опускания.

## Доверие хорошо, контроль лучше

Подъемные устройства PLANETA подвергаются строжайшему контролю качества, они сконструированы для самых сложных условий эксплуатации. Каждое подъемное устройство, отгружаемое с нашего завода, тестируется под нагрузкой с перегрузкой и снабжается свидетельством о проверке с серийным номером. Таким образом мы можем гарантировать длительную надежную работу подъемных устройств PLANETA.

## Срок службы и функциональность

При разработке и изготовлении наших подъемных устройств мы уделяем внимание не только большому сроку службы, но и обширной функциональности, максимальной безопасности для пользователя и дизайну.

## Наличие и соблюдение условий поставок

Большой центральный склад стандартной продукции и запасных частей в г. Херне, а также развитая сеть обученных дилеров PLANETA гарантируют возможность быстрой отгрузки стандартных изделий, часто в течение 24 часов.

## Не останавливаться на достигнутом, в том числе и в отношении сотрудников

Рынки, нормы, продукты и стандарты меняются все быстрее. Чтобы поддерживать уровень предприятия на должном уровне, наши сотрудники постоянно получают самую свежую информацию относительно обсуждений, разработок и конструкции. Начиная с первой модели, кончая постпродажным сервисом: техобслуживанием и модернизацией.
Большое значение также имеет обучение молодежи на нашем предприятии. Это относится как к торговой, так и к технической сфере. Кроме того, мы сотрудничаем с находящимися в нашем регионе высшими учебными заведениями, благодаря этому мы постоянно ощущаем свежие течения, которые помогают нам каждый день совершенствовать свой бизнес на пользу вам.

## Управление клиентами и поставщиками

Долгосрочное партнерство и доверительные отношения стоят для нас во главе угла. Постоянный обмен с клиентами и поставщиками помогает нам добиваться все лучших результатов на рынке.

## Рост – это еще не все

Нашей целью не является рост любой ценой. Мы хотим оставаться предприятием, имеющим самых довольных и верных клиентов в отрасли. При этом мы уделяем серьезное внимание безопасности, защите окружающей среды и эффективности. Остальное приложится само. Над этими задачами мы ежедневно работаем, начиная с 1861 года.

Paul H. Klawitter

Christian P. Klawitter

Matthias B. Klawitter

# История компании PLANETA

**1881** Слесарь Херман Вильхельми основывает 20 февраля 1861 года на улице Лёштрассе в Мюльхайме на Руре собственную мастерскую и кладет тем самым начало фирме по производству подъемного оборудования PLANETA. Таким образом, наша фирма является одним из самых старых заводов по производству подъемного оборудования в Германии.

Портрет основателя фирмы и его жены

**1882** Первый шаг на пути от обычной мастерской к заводу по производству подъемного оборудования благодаря вводу в эксплуатацию одного из первых газовых двигателей Deutz.

**1900** Подъемные устройства запущены в производство. Наряду с запатентованными ручными талями выпускаются электрические лебедки, крановые тележки и крановые установки.

H. Wilhelmi, Maschinenfabrik,
Mülheim a. d. Ruhr.

Schrauben-Flaschenzug
Patent Mork
mit ausrückbarem Vorgelege.

Vorzüge:

Zahlreiche Anerkennungen!

Технический паспорт на таль, 1900 год

**1936** Разделение фирмы. От нее отделяется чугунолитейный завод Wilhelmi KG. Завод по производству подъемного оборудования Х. Вильхельми занимается производством подъемных устройств и эта специализация продолжает отражаться в его названии.

**1945-1970** Строительство на площадке в гавани Мюльхайма. Наращивание объемов производства талей PLANETA и крановых тележек грузоподъемностью до 30 000 кг, электрических лебедок грузоподъемностью от 250 до 25 000 кг и специализированных электрических подъемных устройств для строительства промышленных печей. Развитие сервисной структуры.

**1971-1990** Новые задачи по сбыту и разработке оборудования выдвинуты дипл. экономистом Хансом-Рихардом Вильхельми, старшим сыном руководителя предприятия.

**1991-1999** Главный компаньон дипломированный инженер Х. Клавиттер принял на себя руководство компанией PLANETA и объединил филиалы в Мюльхайме и Виттене в городе Херне (Вестфалия). Дальнейшее развитие сервисной структуры.

TÜV
ZERTIFIKAT
Die TÜV CERT-Zertifizierungsstelle
der TÜV Rheinland Industrie Service GmbH
TÜVRheinland

**2000** PLANETA внедряет систему управления качеством, сертифицированную TÜV-Rheinland- Westfalen. Внедрение системы управления качеством, отвечающей нормам DIN EN ISO 9000:2001, еще раз подчеркивает стремление фирмы PLANETA к обеспечению качества.

**2001-2003** Предприятие пополнилось новым цехом по производству тросовых лебедок и складом площадью 1000 м2. Одновременно с этим было расширено сервисное обслуживание ветросиловых установок. Дипломированный экономист Христиан П. Клавиттер приходит в компанию PLANETA в качестве ответственного управляющего коммерческим отделом.

**2004** Собственные закупочные и производственные филиалы под руководством дочерних предприятий в Шанхае, КНР, позволяют компании PLANETA сделать существенный шаг по пути обеспечения качества и оптимизации в области закупок комплектующих. Вводятся новые линейки продукции.

**2005** Отдельно осуществляется реализация особых запросов клиентов, касающихся взрывозащиты, стойкости к морской воде или нержавеющих модификаций и низких конструкций.

**2006** В 2006 году компания PLANETA-Hebetechnik GmbH присоединила к себе GKS (Gütegemeinschaft Kranservice e.V.), чтобы получить возможность составления внешней документации для высококачественного сервиса.

**2008** Требуется расширение мощностей. Складские мощности утроены благодаря строительству многоярусного склада.

**2009** Основание PLANETA Lifting Ltd. в Шанхае в качестве филиала по сбыту тросовых лебедок, подъемных устройств и специальных крановых установок. Обслуживание ветрогенераторов практически на всей территории Европы.

**2010** Дипломированный инженер Маттиас Б. Клавиттер занимает должность ответственного руководителя сферы разработок и сервиса в компании PLANETA. Во Франции основан филиал по сбыту.

**Сегодня** В настоящее время тросовые лебедки, краны и подъемные устройства фирмы PLANETA используются во многих странах мира на металлургических предприятиях, верфях, в шахтах, ветрогенераторах, на цементных заводах, в химической и нефтехимической промышленности, лесном хозяйстве, на автомобильных заводах, на морских буровых платформах, на театральных и студийных сценах, в шлюзах, на мостах-каналах, на стройках, на морских и парусных судах, при строительстве трубопроводов, при маневрировании самолетов и во многих других областях.

Для всех устройств обеспечивается поставка запчастей, комплектация, техобслуживание, ремонт, проверки согласно предписаниям по предотвращению несчастных случаев, монтаж, а также предлагается обучение дилеров и их клиентов.

## Обзор нашей продукции

Страница

**Тросовые лебедки** . . . . . 6
**Ручные подъемные приспособления и крановые тележки** . . . . . 10
**Электрические подъемные устройства и крановые системы** . . . . . 12
**Средства строповки и грузозахватные приспособления** . . . . . 16
**Подъемно-транспортное оборудование** . . . . . 18

## Подъем - горизонтальное перемещение - фиксация

Везде, где нельзя использовать стандартную цепную лебедку в связи со спецификой поставленной задачи при горизонтальном перемещении или подъеме грузов или людей, не существует альтернатив тросовой лебедке. Поэтому тросовые лебедки PLANETA в большинстве случаев изготовляются по индивидуальному заказу клиента.

Тросовые лебедки PLANETA можно встретить практически во всех отраслях промышленности, например, при производстве оборудования, в водном транспорте, а также в ветросиловых установках. И это далеко не все области. Наши продукты отличаются превосходным качеством, надежностью и долговечностью, они в полной мере соответствуют вашим требованиям.

## Способы и области применения

В связи с многочисленными областями применения тросовые лебедки можно подразделить на пять основных подгрупп. Это тяговые лебедки, подъемные лебедки, реверсивные лебедки, кабестаны и монтажные лебедки.

### Способы применения:

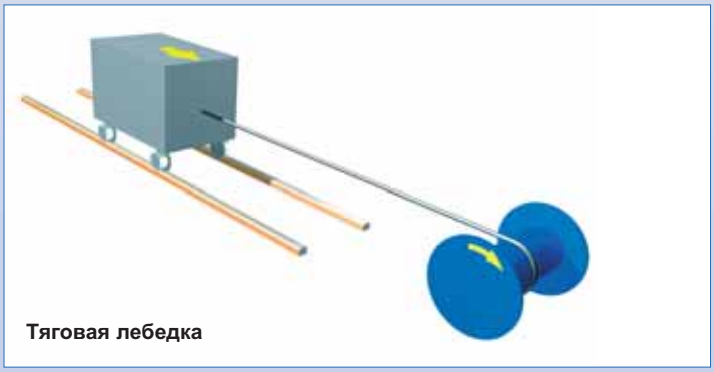

**Тяговая лебедка**

С помощью тяговых лебедок грузы перемещаются по 100 % горизонтальной поверхности.

**Подъемная лебедка**

Подъемные лебедки поднимают груз и удерживают его. Это относится как к вертикальному подъему, так и к перемещению по наклонной поверхности.

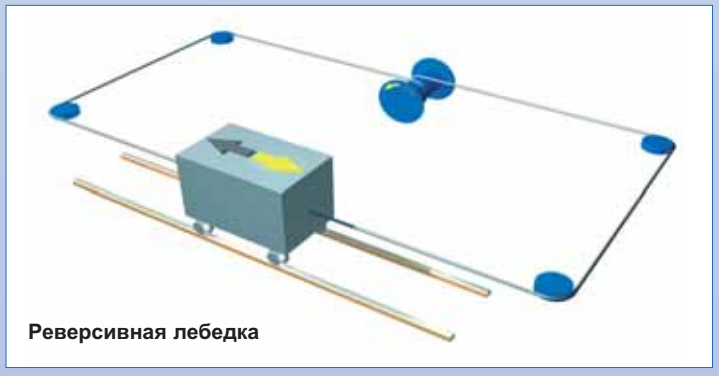

**Реверсивная лебедка**

С помощью реверсивной лебедки можно перемещать груз по плоскости в двух направлениях. Например, перемещать тележку вперед и назад.

**Кабестан**

Кабестаны и монтажные лебедки – это лебедки, в которых закольцованный трос не наматывается на барабан, а проходит через него. За счет того, что трос охватывает головку лебедки, усилие привода увеличивается в несколько раз.

Благодаря наличию двух рабочих шкивов и нескольких желобков монтажные лебедки лучше защищают и проводят трос.

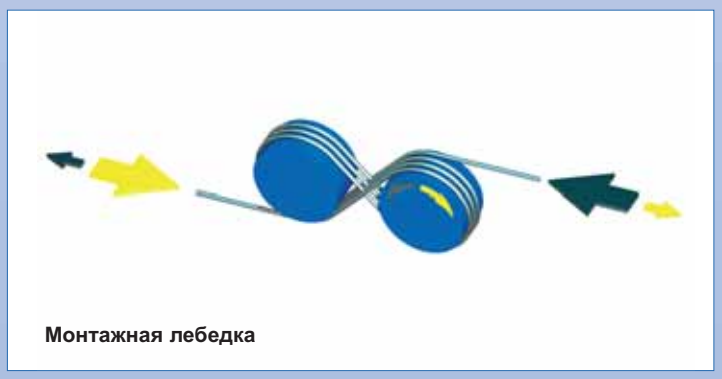

**Монтажная лебедка**

## Основные типы наших моторных тросовых лебедок:

### Тросовые лебедки "Porty"

Тросовые лебедки "Porty" (макс. до 1250 даН).
Маленькая электрическая тросовая лебедка PORTY разработана специально для строительных площадок и для монтажа на промышленных предприятиях и в ремесленных мастерских.
Ее можно переносить на крепежных штангах и устанавливать в любом месте, где есть ровный фундамент, путем простого резьбового соединения. При этом положение монтажа не имеет значения!

PORTY

### Для подъема и горизонтального перемещения

Трос может сбегать в любом направлении.
Не требующий смазки, самотормозящий шнековый привод является надежным тормозом при горизонтальном перемещении грузов. В процессе подъема двигатель выполняет функцию тормозного двигателя.
Обычный стандартный двигатель можно легко заменить в случае ремонта.

### Основные технические характеристики:

- 125-1250 даН, 100-1000 кг
- Макс. 18 м/мин, очень компактная конструкция
- 230 В/ 400 В
- Стандартная скорость: макс.: 18 м/мин

PORTY 500 как электрическое наматывающее приспособление

## Группа тросовых лебедок MC

Компактная и мощная тросовая лебедка MC (до 2800 даН) с самотормозящим шнековым приводом, играющим роль стопорного тормоза, прекрасно подходит для перемещения грузов по горизонтали, например, для сортировки вагонов, перемещения безмоторных транспортных средств в цехах или трелевки срубленных деревьев.
По выбору поставляется в виде электрической, пневматической или гидравлической лебедки.

**Пример:** Электрическая модель MC-E:
Эксплуатация до 100% ПВ, вид защиты IP 54,
3 фазы/400 В/50 Гц для всех типоразмеров,
1 фаза/230 В/50 Гц для MCW 250-750.
150 -2800 даН/135-2000 кг

Электрическая тросовая лебедка MC-E

**Возможность поставки с защитой Ex !**

Пневматическая тросовая лебедка MC-L

Кабестан

## Серия тросовых лебедок "SB"

Тросовая лебедка типа SB положена в основу многих вариантов лебедок для подъема и горизонтального перемещения грузов, начиная с 1250 кг, кончая 40 т в стандартном диапазоне, для нее возможна практически любая модификация.

Серия SB может дооснащаться по модульному принципу любым необходимым для клиента оборудованием. По выбору поставляется в виде электрической, пневматической или гидравлической лебедки.

Тип SB-E

**Возможность поставки с защитой Ex!**

## Стандартное оснащение SB-E

- Грузоподъемность от 1250 кг -40 т.
- Планетарный редуктор, тяжелая конструкция
- Вид защиты двигателя IP 54, трехфазный тормозной двигатель для 3 фаз/400 В/50 Гц
- Двойное 2-слойное покрытие компонентов

## Некоторые специальные модели лебедок

### Компактная тросовая лебедка MCP

Планетарная передача в барабане обеспечивает малый конструктивный размер. Подъемное усилие до 20 т.

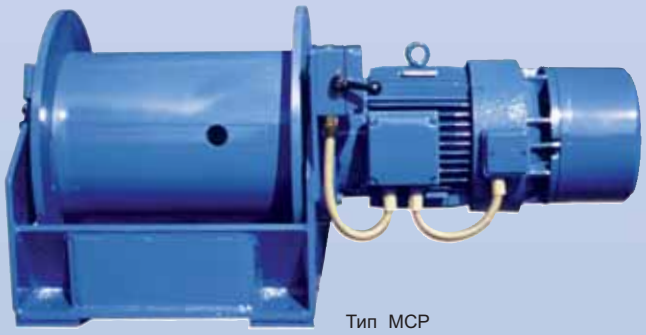

Тип MCP

### Крановая лебедка с планетарной передачей FD

Благодаря малым габаритам и небольшой длине троса используется, прежде всего, в судоходстве. Благодаря расположению в барабане многоступенчатого привода удалось значительно сократить длину устройства.

Тип FD-E

## Дополнительное оборудование и управляющие устройства

Различное дополнительное оборудование и многочисленные принадлежности дополняют, пожалуй, самый широкий в отрасли ассортимент тросовых лебедок. Наши системы управления также предусматривают различные опции электрооборудования, далеко выходящие за рамки "стандартной модели".

### Примеры дополнительного оборудования и опций:

- Рифленый барабан
- Ролик для прижима троса
- Защита барабана
- Шпиндельный концевой выключатель
- Выключатель слабины троса
- Муфта свободного хода
- специальный тормоз, действующий непосредственно на барабан
- центробежный тормоз для управляемого опускания груза в случае отключения электроэнергии
- аварийная рукояткаl
- вентиляция ручного тормоза
- наматывающее устройство

*Пожалуйста, сделайте копию в формате А4 и отправьте нам по факсу!*

## Бланк запроса тросовой лебедки

**1. Вид привода***

- ❑ ручной
- ❑ электрический, рабочее напряжение ..... фазы / ..... В / ..... Гц
- ❑ пневматический, объемный поток ..... л/с ..... бар
- ❑ гидравлический, объемный поток ..... л/с ..... бар

**2. Способ применения и грузоподъемность***

- ❑ Тяговая лебедка с ..... даН тяговым усилием и ..... м пути троса
- ❑ Подъемная лебедка с ..... кг подъемной нагрузкой и ..... м пути троса
- ❑ Реверсивная лебедка с ..... даН тяговым усилием и ..... м пути троса
- ❑ Кабестан с ..... даН тяговым усилием
- ❑ Монтажная лебедка с ..... тяговым усилием даН

Если тяговое усилие или подъемная нагрузка неизвестны, опишите здесь область применения, указав длину пути перемещения, вес и условия транспортировки перемещаемого горизонтально груза или, при наличии подъемного усилия, дополнительно максимальный уклон траектории.

.....

.....

.....

.....

.....

**3. Скорость троса**

- ❑ Низкая (1-5 м/мин) ❑ средняя (5-15 м/мин)
- ❑ быстрая (>15 м/мин) ❑ м/мин до ..... м/мин
- ❑ плавно от ..... м/мин до ..... м/мин
- ❑ 22 скорости n ..... м/мин и ..... м/мин

**4. Место применения**

Расстояние до первого поворотного ролика..... м

- ❑ внутри ❑ снаружи ❑ кроме морской воды

**5. Тип нагрузки**

- ❑ Грузы ❑ подвешенные над людьми грузы
- ❑ перемещаемые над людьми грузы ❑ люди

**6. Опции лебедок**

- ❑ Трос ..... м ❑ Прилагаемый отдельно трос ❑ Намотанный трос
- ❑ Конец троса гладкий ❑ Конец троса с коушем ❑ Грузовой крюк
- ❑ Рифленый барабан ❑ Ролик для прижима троса
- ❑ Шпиндельный концевой выключатель ❑ Выключатель слабины троса
- ❑ Муфта свободного хода ❑ Наматывающее устройство
- ❑ Защита барабана ❑ Тормоз, действующий на барабан
  - ❑ механический ❑ автоматический
- ❑ Аварийная рукоятка ❑ Вентиляция ручного тормоза
- ❑ 2 схода троса с ..... м расстояния
- ❑ несколько сходов троса в соответствии с чертежом
- ❑ Класс взрывозащиты: .....

**7. Система управления**

- ❑ Прямое управление ..... м управляющего кабеля
- ❑ Контакторное управл
  - ❑ На раме лебедки
  - ❑ При монтаже на стене ..... м расстояние до тросовой лебедки
- ❑ Частотный преобразователь
  - ❑ На раме лебедки
  - ❑ При монтаже на стене ..... м расстояние до тросовой лебедки

**8. Обслуживание**

- ❑ Нажимные кнопки на двери распределительного шкафа
- ❑ Ручное управление ..... м управляющего кабеля
- ❑ Дистанционное радиоуправление
- ❑ Настенный переключатель
- ❑ Педаль
- ❑ Несколько с переключателями на двери распределительного шкафа

**9. Опции управления**

- ❑ Внешний разъем для подключения оборудования
- ❑ Кабель для подключения к электросети с ..... м подводящего кабеля
- ❑ Сетевой размыкатель
- ❑ Электрическое устройство защиты от перегрузки
- ❑ Полная защита двигателя (контроль температуры)

**10. Прочие требования**

.....

.....

.....

.....

.....

**11. При необходимости изобразите здесь, как должно работать оборудование**

* Обязательные для заполнения поля.

**Фирма:** .....

**Ответственный исполнитель/исполнительница:**

.....

**Телефон:** .....

**Факс:** .....

**Печать фирмы:**

## Ручные подъемные приспособления PLANETA

Ручные подъемные приспособления PLANETA отвечают всем требованиям, предъявляемым к современному серийному оборудованию, а также всем относящимся к ним предписаниям профсоюзов и стандартам и даже превосходят их. Мы применяем только гальванизированные грузовые цепи, отвечающие требованиям DIN EN 817-7-T, произведенные в Германии или в других странах Европы, чтобы обеспечить максимальную безопасность и в этом отношении. Мы гарантируем вам длительное наличие запасных деталей.

## Обзор ручных подъемных приспособлений

### PLANETA: Ручные подъемные приспособления

Наши подъемные приспособления серий Wichtel (250 кг), PREMIUM (высочайшее качество) и PLX-II (стандартная модель) для грузов до 9 т обеспечивают надежный подъем, горизонтальное перемещение и закрепление. Это практически уникальный случай в области подъемных приспособлений.

**WICHTEL**

Малый собственный вес и минимальные размеры

- Вспомогательное оборудование при монтажных работах с нагрузкой до 250 кг.
- Подъем, перемещение, закрепление в любом положении и в любом направлении

**PLH PREMIUM PRO**

Для самых суровых условий промышленного применения и монтажа

- Рама, корпус редуктора и тормоза дополнительно усилены
- Хромированный корпус для лучшей защиты от коррозии
- Соединительные детали с гальваническим покрытием
- Встроенная направляющая цепи и литая предохранительная защелка крюка

**PLX-II**

Практичное и простое в работе приспособление для подъема и фиксации

- Соединительные детали с гальванической оцинковкой
- Точное направление цепи
- Кованый предохранительный крюк с подогнанной предохранительной защелкой крюка

### Тали PLANETA

Ассортимент нашей продукции включает и зарекомендовавшие себя на практике PULLMASTER и PLS-PREMIUM грузоподъемностью до 30 т.

**PLM-II**

Прочное и солидное приспособление для ручного подъема грузов в промышленности

- Полностью оцинкованный внутренний корпус
- Большой предохранительный тормоз надежно автоматически удерживает груз при подъеме и опускании
- Тормозные диски не содержат асбест
- Кованый предохранительный крюк с подогнанной предохранительной защелкой крюка
- Грузоподъемность 500 кг - 5 т

**PLS PREMIUM**

Высокое качество от компании PLANETA

- Хромированный корпус для лучшей защиты от коррозии
- Для промышленного применения, транспортных отделов, монтажа, строительства и ремесленного производства
- Стандартное исполнение с грузовой цепью 3 м, повышенная прочность согласно DIN EN 818-7-T, защита от ржавчины.
- Даже одна ветвь до 3 т
- Серийная защита от перегрузок
- Предохранительный тормоз с двумя стопорными защелкамип
- Высококачественная цилиндрическая зубчатая передача
- Верхний и нижний крюк оснащены литой предохранительной защелкой крюка
- Грузоподъемность 250 кг - 30 т

**Возможность поставки с защитой Ex!**

## Элементы опоры

Элементы опоры являются мобильной и надежной точкой опоры для подъемных устройств и направляющих роликов. Совместимы с разными опорами благодаря гибким зонам зажима

Тип BK

Тип BR

- Солидная стальная конструкция
- Оцинкованный ходовой винт
- Грузоподъемность 1-10 т

## Крановые тележки

Крановые тележки PLANETA выпускаются в различных вариантах. В виде ручной крановой тележки для перемещения вручную, в виде крановой тележки с лебедкой для перемещения с помощью ворота или в сочетании с талью для особо низких конструкций. Для грузоподъемности до 30 т.

Стандартные крановые тележки предлагаются в варианте с одним или двумя опорными болтами, колесами на шарикоподшипниках, предохранительными хомутами для опоры при поломке колеса, очистителями рельс и защитой от падения, все они предусматривают широкий диапазон настройки.

Комбинированные крановые тележки LHT оснащены серийной защитой от перегрузок, являющейся дополнительным аргументом в вопросе безопасности и могут работать на разных опорах.
Они также поставляются с ящиком для цепи.
Подъемная крановая тележка PKB поднимает грузовой крюк непосредственно до опоры.
Имеются взрывозащищенные варианты.

Короткая комбинированная крановая тележка типа LHT-G

НаРучная крановая тележка типа PTM

Крановая тележка с цепным приводом типа L87-1 07

Подъемная крановая тележка типа PKB

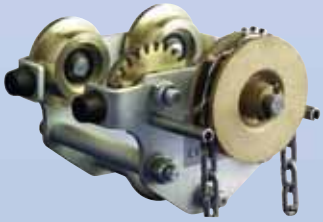

Крановая тележка с цепным приводом типа HD3N-G-EX

## Взрывозащита




Мы предлагаем, пожалуй, самый широкий выбор взрывозащищенных грузоподъемных устройств, отвечающих с учетом условий эксплуатации ATEX95.

Компания PLANETA предлагает для различных областей применения подъемные устройства, отвечающие следующим условиям эксплуатации во взрывозащищенных областях:

- Использование в зоне 1, 2, 21 и 22
- Классы температуры до T4 или 135°C
- Для газа группы взрывоопасности IIA, IIB, NC и пыли

Положитесь на наш опыт в области взрывозащиты.

## Цепные электротали PLANETA

Качественные продукты как результат гибкого серийного производства. Грузоподъемность от 40 кг до 500 кг с разной скоростью. Стандартное высококачественное оборудование с лучшими предохранительными приспособлениями, такими как контакторное управление 42 В, предохранительная фрикционная муфта концевого выключателя в самом верхнем и самом нижнем положении крюка. Они отличаются компактной конструкцией, удобством техобслуживания и большим сроком службы. Поэтому они часто используются в ветросиловых установках.

### Обзор преимуществ:

#### Тормоз

- Новая современная концепция тормозов
- Максимальная безопасность за счет тормоза после предохранительной фрикционной муфты. Благодаря этому могут использоваться согласно FEM 9.756 в качестве подъемного механизма, работающего над людьми.
- Не требует техобслуживания

#### Редуктор

- Низкий уровень шума при работе благодаря косым зубьям на 1 и 2 ступени
- Не подвержен износу благодаря непрерывной смазке

#### Звездочка

- Звездочка с 6 выемками для спокойного хода грузовой цепи
- Снижение шума до
  70 дБА - в 1 метре
  58 дБА - в 2 метрах

#### Концевой выключатель редуктора

- Концевой выключатель редуктора для верхнего и нижнего положения крюка легко регулируется в любом положении
- Очень точное позиционированиеg
- Высота подъема до 220 метров

- **Компактный дизайн**
- **Прочная конструкция**
- **Простое техобслуживание**
- **Гарантированное наличие**
- **Современные технологии**
- **Высочайшее качество**
- **Удивительно долгий срок службы**
- **Максимальная безопасность**

### Направляющая цепи

- Направляющая цепи из 2 частей для оптимального поддержания. Замена без разборки цепной лебедки
- Износостойкая усиленная пластмасса
- Надежность в работе, заклинивание невозможно

### Предохранительная фрикционная муфта

- Новая предохранительная фрикционная муфта
- Простая и точная настройка
- Практически не требует техобслуживания, не подвержена износу
- Удобна для обслуживания благодаря оптимизированному доступу

### Управляющий выключатель

- Стандартно с разгрузкой от натяжения
- 2 кнопки: специально эргономичный
- Стандартно с аварийным выключателем
- Вид защиты: IP65 согласно DIN 40050

### Другие стандартные варианты:

- Ходовые механизмы с двигателем
- Управление по частоте
- Синхронные лебедки
- Лебедки для театров, студий и сцен
- Вариант для нестандартного напряжения 500 В или 230 В
- Пылевая Ex зона EX ii3D IP65T 130 градусов

## Крановые системы

Первым шагом на пути к оптимальному решению является совместный анализ потребностей клиентов, а также местных условий. Планирование нацелено на то, чтобы обеспечить максимальную эффективность крановой системы в ходе производственных процессов. При решении любой задачи мы руководствуемся следующим принципом: от простого подъемного приспособления до комплексной специализированной крановой установки с программным управлением.

Для составления технического задания и планирования монтажного пространства техники и инженеры компании PLANETA применяют новейшие системы САПР и программы для расчетов.

## Система PLANETA EMX KB:

Гибкая модульная система маленьких кранов – это оптимальное решение для воздушной транспортировки грузов. Для грузов до 1600 кг и ширины пролета до 7,5 м. С помощью стандартных профилей можно конструировать любые подвесные краны. Роликовые крановые тележки с боковыми направляющими роликами совершенно не допускают перекосов.

**Варианты:**

Подвесной транспортер

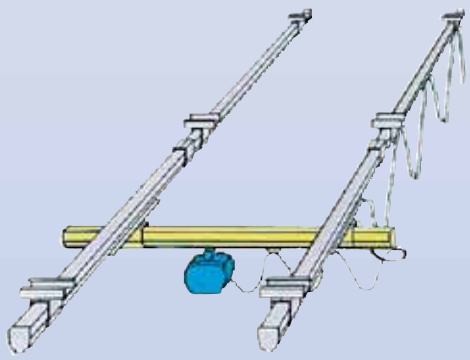

Подвесной кран с одной балкой

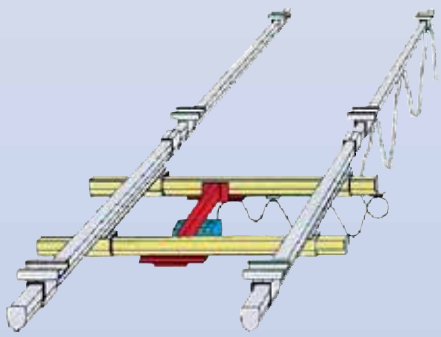

Подвесной кран с двумя балками

## Особые конструкции кранов

Часто краны используются в местах, в которых существуют особые требования к монтажной высоте. Это, например, ветросиловые установки и суда. Именно в возможности создавать нестандартные конструкции и заключается особая сила компании PLANETA.

Крановая установка
для ветрогенератора

Крановая установка
для судна

## Мачтовые и настенные краны с поворотной стрелой PLANETA

Прочная конструкция, соответствующая требованиям европейских норм и директивам ЕС по машиностроению для промышленного применения. Закрепляются с помощью анкерных болтов и шаблонов для фундамента или с помощью комбинированной анкерной системы.

ТГрузоподъемность 250-10 т. Возможен вынос до 12 м. Разумеется, электрическое оборудование и подходящие подъемные приспособления также можно найти в нашем ассортименте.

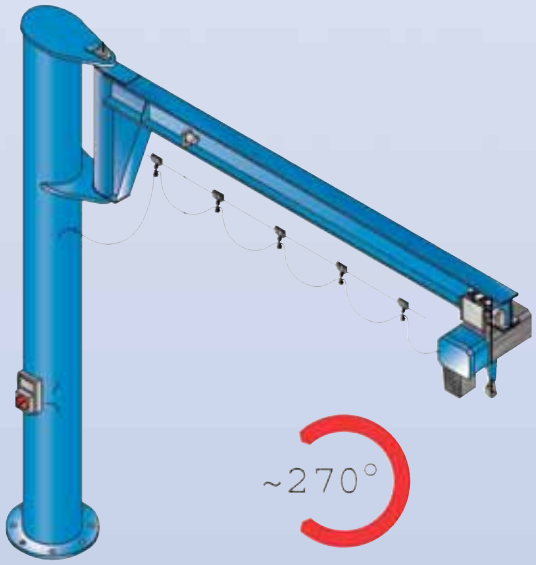

Мачтовый кран с поворотной стрелой

Настенный кран с поворотной стрелой

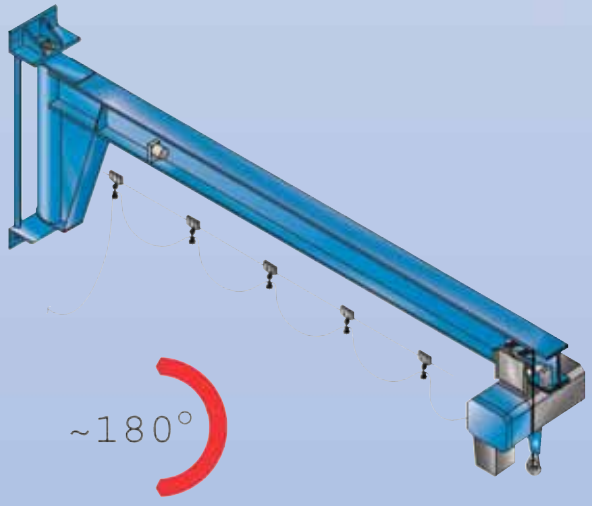

## Средства строповки и грузозахватные приспособления

### Мы не уроним ничего

Компания PLANETA предлагает широкий ассортимент разнообразных средств строповки, грузозахватных приспособлений и ремней для фиксации груза. Все изделия изготовлены с использованием последних технических достижений и прошли строжайший контроль.

### Чалочные цепи

В ассортименте компании PLANETA всегда можно найти подходящие чалочные цепи по выгодной цене: с одной, с двумя или несколькими ветвями, с возможностью укорочения или без нее. Все цепи изготовлены в соответствии с DIN EN 818-4, класс качества 8, полностью смонтированы.

1 ветвь

2 ветви

4 ветви с крюком для укорачивания

## Подъемные захваты

### Подъемный захват VLC

Стандартный подъемный захват для вертикального подъема и поворота стальных листов. Захват для листа оснащен предохранительным фиксатором. Быстрое открытие зажима с помощью практичного стопорного кольца. Очень прочная конструкция!

Подъемный захват, тип VLC

### Подъемный захват SLC

С шарнирным опорным кольцом для универсального подъема, поворота и транспортировки листов и стальных пластин во всех направлениях. Одной степенью свободы больше!

Подъемный захват, тип SLC

## Такелажная обвязка и кольцевые стропы, соответствующие DIN-EN 1492-1

Наши такелажные и кольцевые стропы имеют цветовую кодировку согласно норме ЕС, изготовлены из высокопрочного полиэстера и обладают 7-кратной прочностью. Они прошли проверку TÜV и обладают всеми положенными сертификатами и этикеткой безопасности с указаниями для пользователя. Наши кольцевые стропы заключены в очень легкую и гибкую двойную оболочку, предохраняющую груз. Такелажная обвязка с усиленными петлями на концах.

Кольцевой строп

Такелажная обвязка

## Ремни

Все ремни производства компании PLANETA изготовлены с соблюдением DIN EN 12 195-2. Цельные для обвязки, из двух частей с разными крюками. Ремни из пропитанной полиуретаном полиэфирной стропы обладают 10-кратным запасом прочности. Поставляются также с храповым механизмом с длинным рычагом.

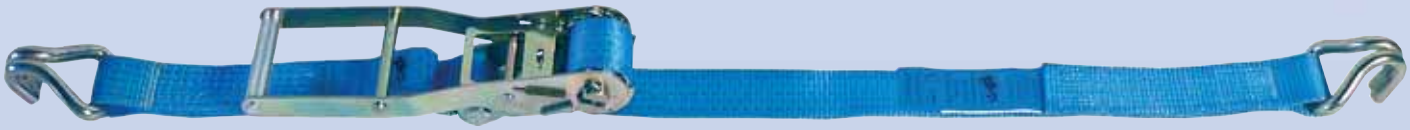

Ремень с храповым механизмом с длинным рычагом

Ремень с зажимным замком

## Постоянный грузоподъемный электромагнит

### Компактно - легко - эффективно

Идеальное решение для интеграции в станки, для строительства из стальных конструкций, установок для резки газовым резаком, верфей, литейных цехов, сталелитейных заводов, для перемещения экструзионных головок и вырубного инструмента, а также для общих задач на современном предприятии.

Грузоподъемный электромагнит, тип PML

- Просты в работе
- Компактные размеры
- Стопроцентная надежность
- Малый собственный вес
- Прочная модель
- Большая производительность
- Повышенная безопасность
- Полная эксплуатационная надежность
- Привлекательная цена

## Подъемно-транспортные средства

### PLANETA - целый мир подъемной техники

Будучи долгосрочным партнером компании PLANETA по производственно-торговым отношениям, вы можете получить множество других высококачественных подъемных и транспортных приспособлений по выгодной цене. Краткий экскурс должен убедить вас в обширности нашего ассортимента:

## Вильчатый погрузчик PLANETA "Hubfix"

### Новая серия HUBFIX

Стандартный погрузчик HUBFIX DF убеждает своей прочной и долговечной конструкцией с превосходным соотношением цена-качество.

Серия HUBFIX – это максимальное качество для бескомпромиссной длительной эксплуатации, цилиндры усилены.

Подходящее устройство для промышленности и транспортных отделов. Оснащенный новой функцией QUCIKLIFT погрузчик поднимает груз массой до 200 кг в два раза быстрее, чем обычный погрузчик. Колеса из ПУ, бесшумные и долговечные. Серийная защита от перегрузок.

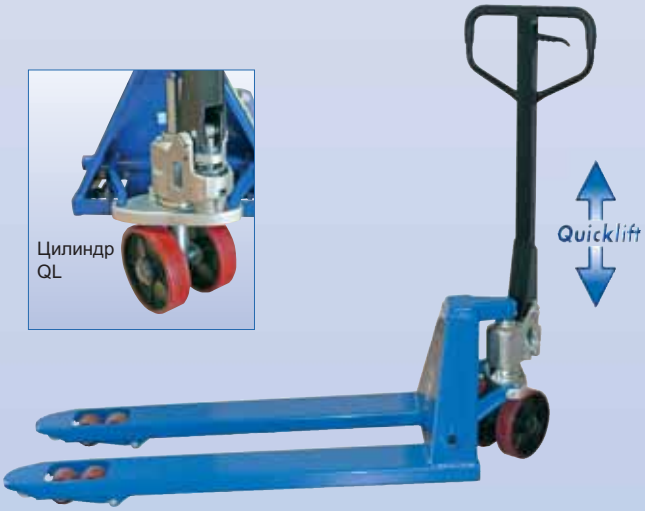


## Домкрат PLANETA

Высококачественный гидравлический цилиндр имеет большую опорную плиту, обеспечивающую устойчивость. Подъемный механизм отличается легким ходом благодаря 2-секционному рычагу с посадочным местом для клапанного управления.

Диск рифленый и дополнительно регулируется по высоте с помощью резьбы. Защита от перегрузок с помощью предохранительного клапана! Допустимая нагрузка от 2 до 50 т.

## Гидравлический домкрат, тип HM

Этот гидравлический домкрат особенно хорошо подходит для работ по ремонту, техобслуживанию и по установке тяжелых механизмов. Длина монтажа при этом может быть произвольной.

Корпус поворачивается на 360 градусов, скорость опускания регулируется.

Встроенный предохранительный клапан защищает гидравлическую систему от перегрузок.

Ручной рычаг можно при необходимости удалить. Грузоподъемность 5/10/25 т.

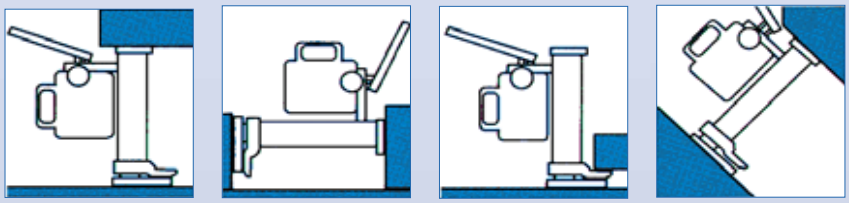

Положение монтажа

## Стальные лебедки

**DIN- стальные лебедки, соответствующие DIN 7355 – это реечные домкраты с поднимающимся корпусом**

Детали привода из высококачественной стали, закаленные или с улучшенными свойствами. Качество соответствует техническим условиям FEM (Европейская федерация производителей подъемно-транспортного и складского оборудования), изготовлены с соблюдением правил предотвращения несчастных случаев и предписаниями профсоюзов.

Все лебедки этой серии стандартно оснащены предохранительным кривошипом или храповым механизмом. Грузоподъемность от 1,5 до 20 т.

Опционально также с регулируемым захватом с допустимой нагрузкой до 10 т. Компактная конструкция – простое управление

Тип SK

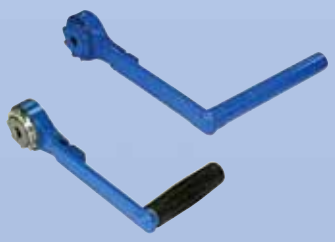

Храповой рычаг

Тип VSK
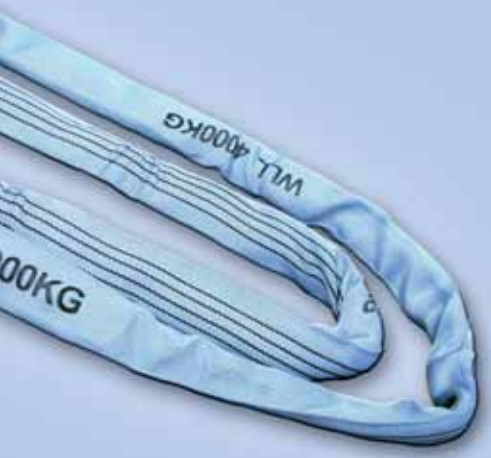
# Крановые тележки • Средства строповки
# Элементы опоры • Цепные электротали